A - A

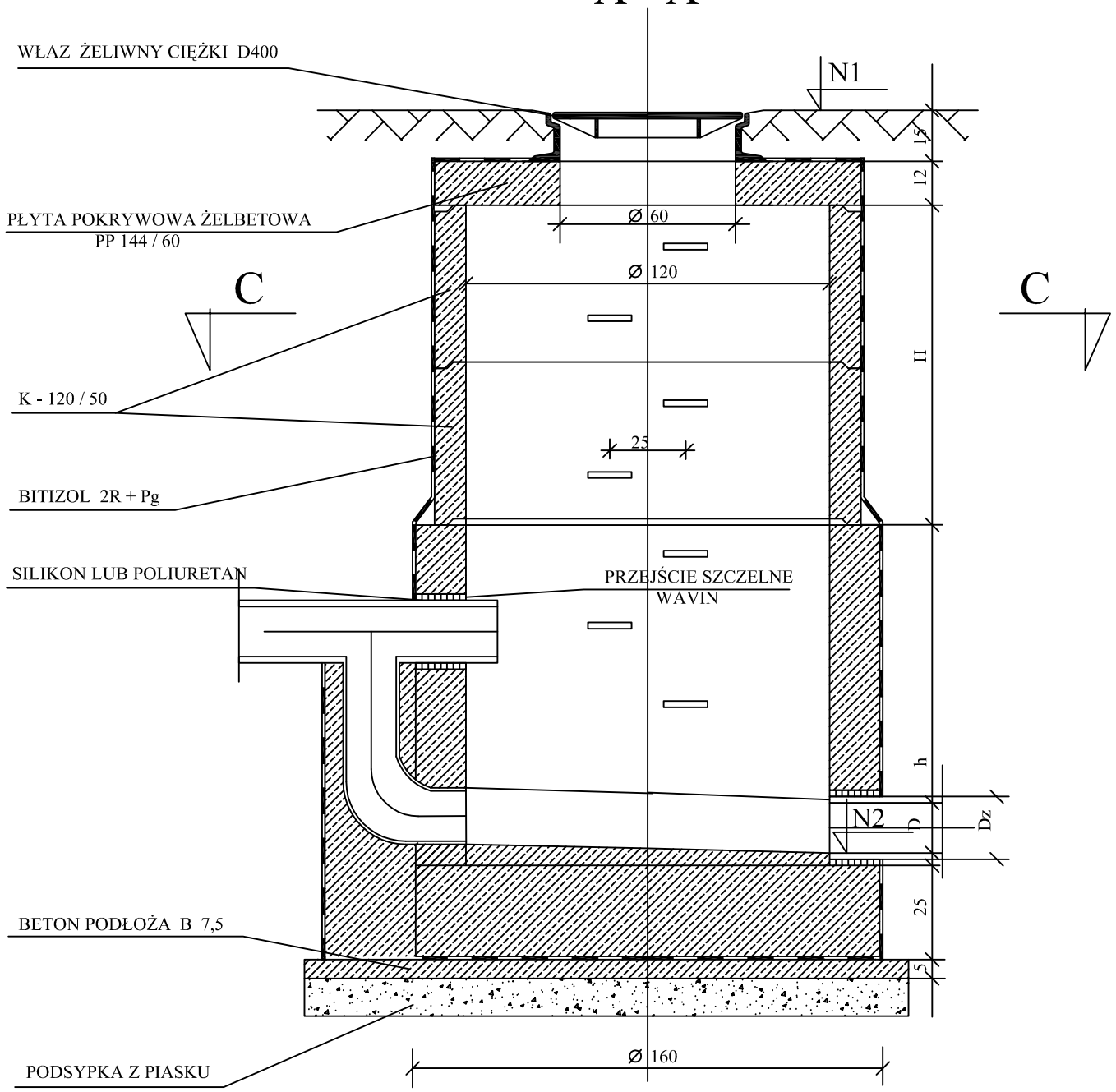

B - B

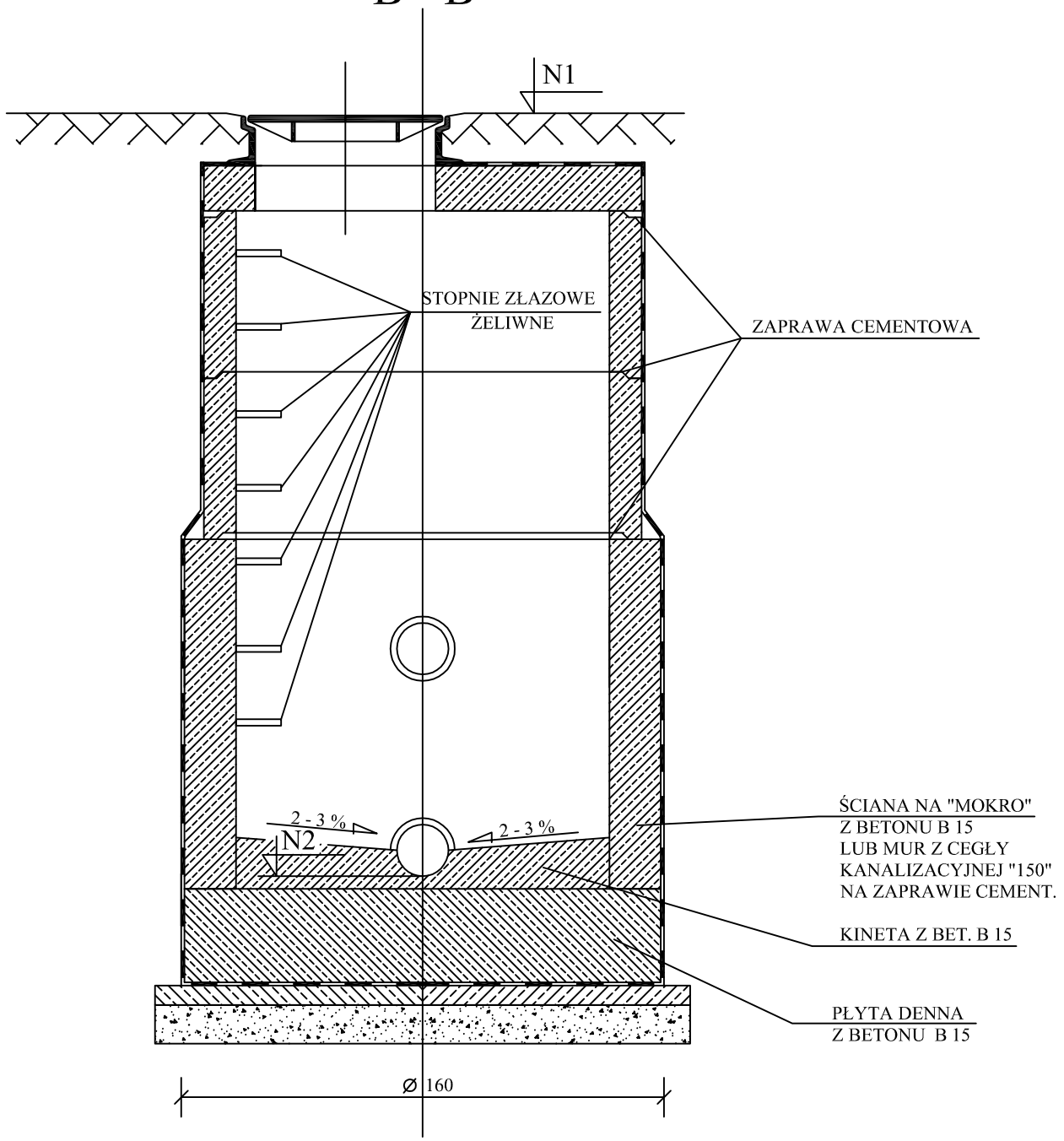

C - C

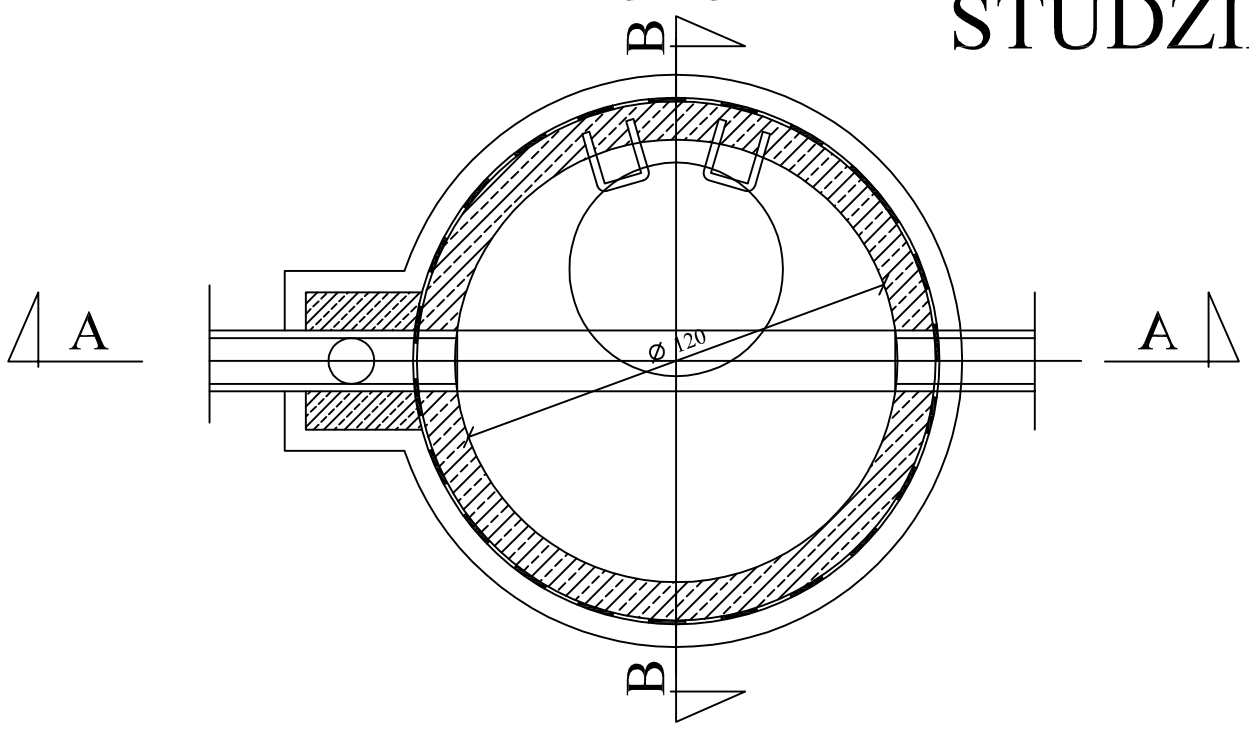

STUDZIENKA KASKADOWA

INWESTOR :	*GMINA MŁODZIESZYN* *ul. Wyszogrodzka 25; 96 - 512 Młodzieszyn*
NAZWA ZADANIA INWES.:	*BUDOWA KANALIZACJI SANITARNEJ W MŁODZIESZYNIE - III ETAP*
NAZWA OPRACOWANIA :	*PROJEKT BUDOWLANY BUDOWY SIECI KANALIZACJI SANITARNEJ W PASIE DROGI KRAJOWEJ NR 50 W MIEJSCOWOŚCI MŁODZIESZYN W GMINIE MŁODZIESZYN W WOJ. MAZOWIECKIM*
ADRES BUDOWY :	***Droga krajowa nr 50 - działki nr ew. 37/1, 38/1, 39/1, 71/1, 98/1, 300/6, 581/1, 688/1 w obrębie ew. Młodzieszyn w gminie Młodzieszyn w województwie mazowieckim***
NAZWA RYSUNKU :	RYSUNEK STUDNI KASKADOWEJ
PROJEKTOWAŁ :	Inż. Hanna Szustecka ,**upr. bud. nr 57/90/Sk-ce** — Data opr.: Maj 2012r.
podpis	Branża sanitarna — Skala: -
SPRAWDZIŁ :	mgr inż. Magdalena Najmrocka , **upr. bud. nr 12/96** — Faza oprac.: Proj.Budow. — Nr Rys : 7B
podpis	